ООО «НАУЧНО-ПРОИЗВОДСТВЕННОЕ ОБЪЕДИНЕНИЕ
«ЭЛЕКТРОНТЕХНИКА»

Россия, 241031, г. Брянск, бульвар Щорса, 1
тел/факс: +7(4832) 51-02-40, 77-29-80, 77-29-81
e-mail: et@et32.ru

Разработка и производство электронной техники промышленного назначения и средств оперативно -технологической связи

www.et32.ru

ИСТОЧНИКИ БЕСПЕРЕБОЙНОГО ПИТАНИЯ

Источники бесперебойного питания (ИБП) предназначены для обеспечения бесперебойной работы промпунктов типа ПП-ИС-02М или других устройств с напряжением питания 12В или 24В.

ИБП12-03

Климатическое исполнение – УХЛ 4
Степень защиты корпуса – IP40
Масса не более 1,8 кг
Габаритные размеры не более: 190x120x65 мм
Материал корпуса – сталь оцинкованная
Цвет полимерного покрытия – RAL 5010 синий
Аккумуляторная батарея (АБ) – встроенная 12В/1,2 А*ч

ОБЕСПЕЧИВАЕТ:
- питание нагрузки в буферном режиме;
- индикацию наличия выходного напряжения;
- индикацию напряжения питания 220 В 50 Гц;
- индикацию разряда АБ;
- зарядку АБ при наличии напряжения питания ~220В;
- отключение АБ от нагрузки при разряде.

ИБП-24/2,0

Климатическое исполнение – УХЛ 4
Степень защиты корпуса – IP40
Масса не более 8,0 кг
Габаритные размеры не более: 340x200x80 мм
Материал корпуса – сталь оцинкованная
Цвет полимерного покрытия – RAL 5010 синий
АБ – встроенная 2x12В/7 А*ч

ОБЕСПЕЧИВАЕТ:
- автоматическую подачу постоянного напряжения от АБ на нагрузку при отключении напряжения питания;
- индикацию напряжения питания 24 В;
- индикацию разряда АБ;
- зарядку АБ при наличии напряжения питания 24В.

Примеры записи в документации и при заказе

Источник бесперебойного питания ИБП12-03 ДРБА.436231.004	***Источник бесперебойного питания ИБП-24/2,0 ДРБА.436231.003***

ТЕХНИЧЕСКИЕ ХАРАКТЕРИСТИКИ

Наименование параметра, единица измерения	Значение	
	ИБП12-03	ИБП-24/2,0
Напряжение питания, В	220±22 (50 Гц)	24±6
Постоянное напряжение на выходе "НАГРУЗКА", В	9,2…14,0	21…28
Максимальный ток по выходу "НАГРУЗКА", А, не более	0,12	2,00

ОБЩИЙ ВИД, ГАБАРИТНЫЕ И УСТАНОВОЧНЫЕ РАЗМЕРЫ

ИБП12-03

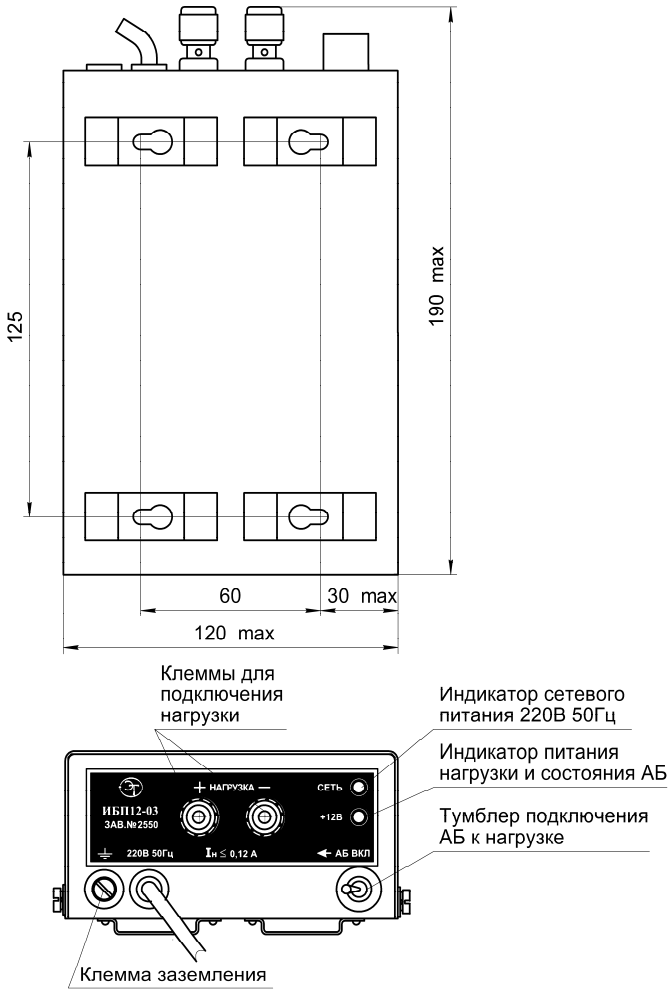
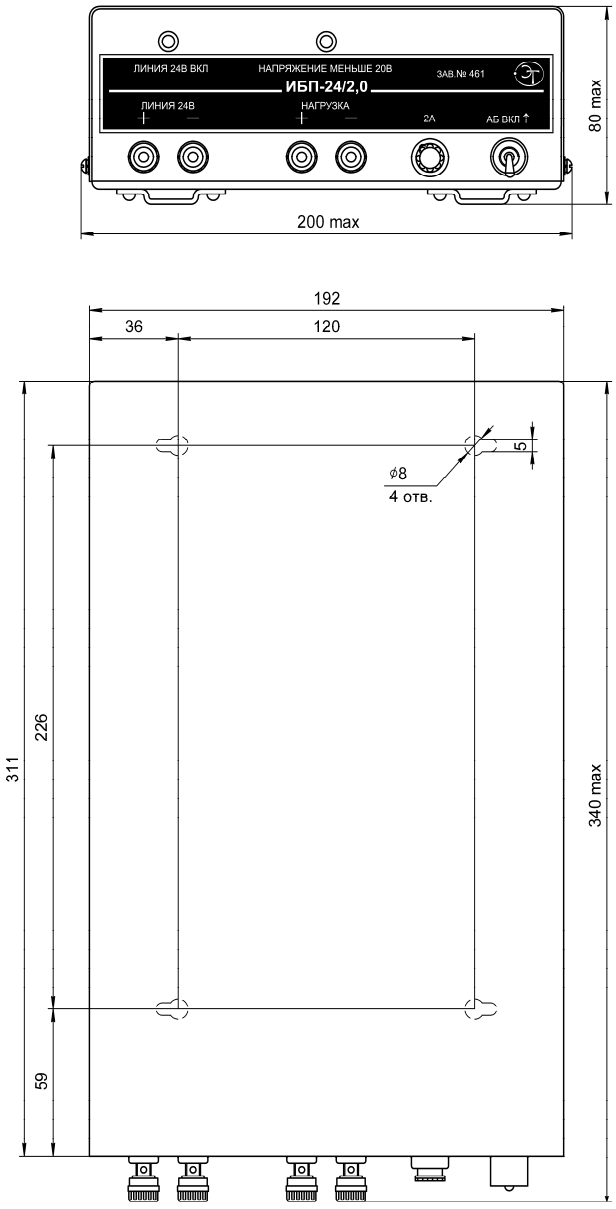
ИБП-24/2,0